rainbowsystem.com

REXAIR LLC | TROY, MICHIGAN

© 2011 REXAIR LLC | R14449AD-2 | PRINTED IN U.S.A.

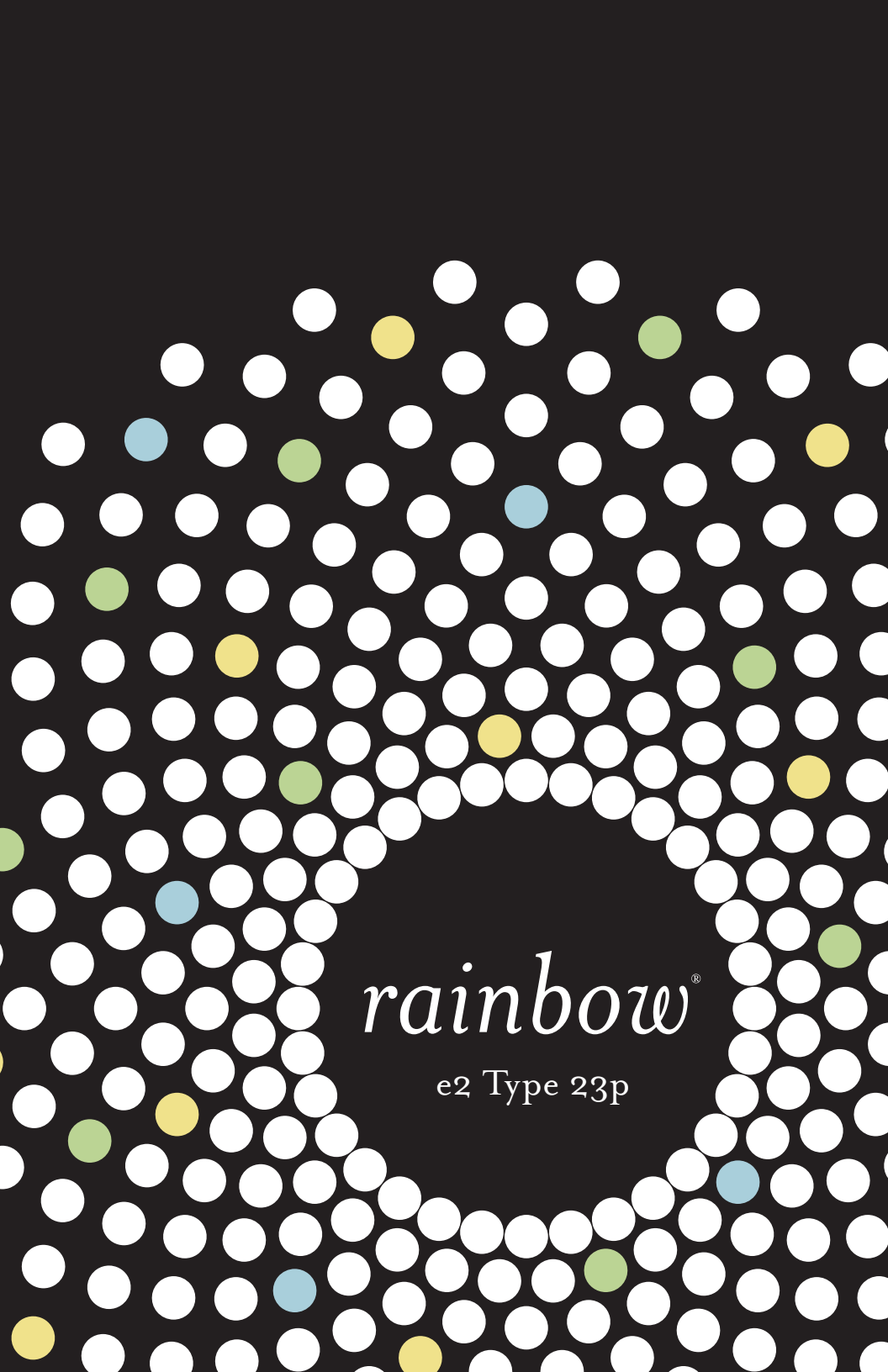
rainbow®
e2 Type 23p

***Wet Dust Can't Fly®***
(ISLAK TOZ UÇAMAZ)
PRENSIBI ÜZERINE KURULU RAINBOW,
EVINIZDEKI KIR VE HAVADAKI PARÇACIKLARDAN
ETKILI BIR ŞEKILDE KURTULMAK IÇIN
***The Power of Water®***
(SUYUN GÜCÜ)
NÜ KULLANIR.

rainbow®

# *tüketici bakım seri numarası*

Rexair'in Tüketici Bakım Programı uyarınca, her yeni Rainbow ve Rainbow Nozzle Kalite Kontrol güvence testini geçtikten sonra Tüketici Bakım Seri Numarası alır. Bu seri numarasının yararları şunlardır:

- ✓ Cihazın size ait olduğunu göstermek
- ✓ Dağıtıcınız için garanti göstergesi
- ✓ Kalite Kontrol testinden başarılı şekilde geçtiğine dair güvence
- ✓ "Fabrikadan yeni çıkmış" durumda olduğunun güvencesi

İhtiyaç olduğunda kullanabilmeniz için seri numarasını aşağıda verilen yere kaydedin. Hiç bir orijinal yeni Rainbow ve Rainbow Nozzle, bu numara olmaksızın satılamaz. Seri numaranın olmaması durumunda, Rexair, cihazın menşei, yaşı ya da durumu konusunda hiçbir sorumluluk kabul etmez. Rainbow ve Rainbow Nozzle'ınız üzerinde bu numarayı bulamazsanız, lütfen Rexair müşteri hizmetleri bölümüyle temasa geçin.

**RAINBOW SERI NUMARASI**

Model: e2 - 73 db(A)

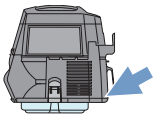

**YETKILI RAINBOW DAĞITICI'NIZ**

| | |
|---|---|
| **İSIM** | |
| **ADRES** | |
| **İLÇE/İL/POSTA KODU** | |
| **TELEFON** | |
| **E-POSTA** | |

**Rainbow'unuzun bakımı, garanti kapsamı, parça değişimi ve servis bilgisi için bölgenizdeki Yetkili Rainbow Dağıtıcısıyla temasa geçin.**

## REXAIR®'IN MESAJI

Rainbow Temizlik Sistemini seçtiğiniz için size teşekkür ediyor, bu vesile ile de sizi tebrik ediyoruz. Yeni Rainbow'unuz 75 yıldan fazladır devam eden ürün araştırma, geliştirme ve özgünlüğünün bir sonucudur. Bugün Rainbow ürünleri 50 eyaletin tamamında ve dünyanın dört bir yanında 75'ten fazla ülkede satılmaktadır. Biz, Rainbow'un mevcut ev temizlik sistemleri içerisinde en etkili ve çok yönlü olduğuna inanıyoruz.

Uygun kullanım ve bakımla Rainbow iç yaşama mekanınızı ciddi ölçüde iyileştirecek ve size yıllar boyu güvenli hizmet sağlayacak Lütfen bir kaç dakikanızı bu rehberi gözden geçirmeye ve kendinizi yeni Rainbow Temizlik Sistemine alıştırmaya ayırın.

Rainbow ile ilgili sorunuz varsa ya da herhangi bir problem ilgili bir tecrübeniz olursa, lütfen Distribütörle ya da Rainbow'u satın aldığınız satıcıyla temasa geçin. Temasa geçmede sorun yaşıyorsanız, yardım için Rexair müşteri hizmetleriyle irtibata geçmede tereddüt etmeyin.

DSA DIRECT SELLING ASSOCIATION MEMBER

**Rexair Doğrudan Satış Derneği (DSA) üyesi olmaktan ve DSA'nın Ahlak Kuralları'na bağlılığını bildirmekten gurur duyar.**

**Rainbow® temizleme sistemi Amerikan Astım ve Alerji Vakfı* tarafından astım ve alerji dostu asthma & allergy friendly™ olarak belgelendirilmiştir.**

CERTIFIED
asthma & allergy friendly™

Meets ASP:03:03 Standard for Vacuum Cleaners

aafa Asthma and Allergy Foundation of America
aafa.org/certified

*Astım & ALERJİ DOSTU ve ASTIM & ALERJİ DOSTU LOGOLARI, ALLERGY STANDARDS LIMITED'in Belgelendirme İşaretleri ve Ticari Markalarıdır. AMERİKAN ASTIM VE ALERJİ VAKFI, AAFA'nın Tescilli Markasıdır.

Rexair® LLC

**50 W. Big Beaver Road, Suite 350**
**Troy, Michigan 48084**
**United States of America**

**(248) 643-7222**
**custserv@rexairllc.com**
**rainbowsystem.com**

Rainbow®, RainbowMate®, RainMate®, AquaMate®, Rexair®, Suyun Gücü®, Islak Tozla Uçamaz® ve Rainbow® Cleaning System konfigürasyonu Rexair LLC, Troy, Michigan, Amerika Birleşik Devletleri, şirketinin tescilli markasıdır.

# *önemli emniyet talimatları*

**LÜTFEN, BU CIHAZI KULLANMADAN ÖNCE TÜM TALIMATLARI OKUYUN**

**SADECE ÜRETICININ ÖNERDIĞI EK PARÇALARI KULLANIN**

**UYARI:** Yangın, elektrik çarpması ya da yaralanma riskini azaltmak için, elektrikli bir cihaz kullanırken temel tedbirlere her zaman uyulmalı. Bu durum tabii ki kısa devre oluşturabilecek elektrikli parça ve cihazların tümünde elektriğin kullanımı için geçerlidir.

1. Herhangi bir elektrikli cihaz çocukların yanında kullanıldığında, yakın denetim gerekir. Rainbow'unuzun oyuncak olarak kullanılmasına ya da denetimsiz çalıştırılmasına izin vermeyin. Rainbow cihaz ve aksesuarları çocukların kullanımı için tasarlanmamıştır.
2. Kullanılmadığında Rainbow'u prizden çıkarın. Prizden çekmeden önce, ana düğmesinden elektriği kapatın. Duvardaki prizden çekerken, kordona, prize, fişe ve fiş yuvasına zarar vermemek için bu işlemi fişi tutarak yapınız. Cihazı kordonundan tutarak çekmeyin, taşımayın, kordonu sap gibi kullanmayın, keskin köşe veya kenarların etrafından dolaştırıp çekmeyin. Cihazı kablo üzerinde çalıştırmayın. Kablosu sıcak yüzeylerden uzak tutun. Cihazı hasarlı kablo veya fişle çalıştırmayın.
3. Cihazı fişte takılı bırakmayın. Kullanılmadığında ve bakım yapılmadan önce Rainbow'u prizden çıkartın.
4. Rainbow'unuzun ya da Rainbow aksesuarınızın tamire ihtiyacı varsa, kullanmaya çalışmayın. Rainbow düzgün bir şekilde çalışmıyorsa, düşürülmüş, hasar görmüş, dışarıda bırakılmış ya da suya düşmüşse, kontrol için Yetkili Rainbow Dağıtıcısı veya Servis Merkeziyle temasa geçin.
5. Rainbow'un düğmesi kapatılmadan ve fiş prizden çekilene kadar üniteyi temizlemeyin ya da tıkanmış hortumu açmayın.
6. Akkor lamba duy prizine takmayın ya da herhangi bir uzatma kablosuyla kullanmayın. Seyyar transformatör ya da voltaj dönüştürücülerle kullanmayın.
7. Rainbow ya da Rainbow aksesuarını tıkanmış tahliye borularını açmak için kullanmayın. Lağımdan Rainbow'un içine çekilecek lağım gazı patlamaya sebep olabilir.
8. Bir elinizle bir elektrikli aletin metal bölümlerine, lamba duyun veya elektrik düğmesine dokunurken, diğer elinizle asla metal bir lavaboya, soğuk veya sıcak su borusuna dokunmayın. Vücudunuz toprakla elektrik devresini tamamlayabilir. Ayrıca, ıslak deri yüzeyleri bu tehlikeyi önemli ölçüde artırabilir. Fiş ya da cihazları ıslak ellerle kullanmayın.
9. (A) Cihazın deliklerine herhangi bir cisim sokmayın; Herhangi bir deliği tıkalıyken cihazı kullanmayın; toz, iplik, saç ve hava akımını azaltabilecek her türlü maddeden uzak tutun; (B) Saç, bol elbise, parmaklar ve vücudunuzun diğer kısımlarını tüm delikler ve hareketli parçalardan uzak tutun; (C) Cihazla merdivenleri temizlerken normalden daha dikkatli olun.
10. Cihaz ile sigara, kibrit ya da sıcak kül gibi yanmakta olan ya da duman çıkaran herhangi bir maddeyi almayın. Benzin gibi parlayabilir veya yanabilir sıvıları temizlemede veya bu maddelerin bulunabileceği yerlerde kullanmayın.
11. Yangın ya da patlama olasılığını önlemek için Rainbow veya Rainbow aksesuarlarını cihazı yanıcı ve/veya patlayıcı buhar ya da tozun bulunduğu alanlarda çalıştırmayın. Bazı temizliği sıvılar bu tür buharlar ortaya çıkartabilir. Yanıcı temizlik sıvılarının kullanıldığı alanlar, tamamen kuru ve vakumlayarak temizlenmeden önce havalandırılmış olmalı.
12. Bu cihazda çifte izolasyon bulunmaktadır. Sadece orijinal yedek parçaları kullanın. Çifte izolasyonlu cihazların bakımı için ilgili talimatlara bakın.
13. Rainbow, su kabının tam yerine oturmaması halinde, çalışmasını engelleyici bir iç kilit mekanizmasıyla donatılmıştır. BU GÜVENLİK ÖZELLİĞİNİ DEVREDIŞI BIRAKMAYA ÇALIŞMAYIN.

14. **ÖNEMLI:** Bu hortumda elektrikli kablolar bulunmakta olup düzenli olarak kontrol edilmelidir. Hortum hasar görmüş, kesilmiş ya da delinmişse kullanmayın. Keskin nesneleri almaktan kaçının. Suya batırarak temizlemeyin. Bu cihazın hortumunu ya da motorlu burun kısmını takmadan ya da çıkarmadan önce mutlaka cihazı kapatın.

15. Rainbow Nozzle'ınızda güçlü döner fırça bulunmaktadır. Vücudunuzda meydana gelebilecek yaralanmaların önüne geçmek için Rainbow Nozzle prize takılıyken, bol elbise, mücevherat, saç ya da vücut yüzeylerine temas etmemeli ya da yakınına konulmamalı. Rainbow Nozzle, döner fırçayla temas durumunda oluşabilecek bedensel yaralanma ve cisimlerin görebileceği zararlara karşı bir koruma SAĞLAMAZ.

16. Bu cihaz elektrik çarpmasının riskini azaltmak amacıyla polarize fişle (uçlardan biri diğerinden daha geniş) donatılmıştır. Bu fiş prize sadece tek bir şekilde takılabilir. Fiş prize tam olarak girmiyorsa, fişi ters çevirin. Fiş hala prize girmiyorsa, uygun bir priz monte ettirmek üzere ehliyetli bir elektrikçi çağırın. Elektrik fişini hiçbir şekilde değiştirmeyin.

17. Y tipi elektrik kabloları Yetkili Rainbow Dağıtıcısı tarafından değiştirilmeli. Kablo hasar görmüşse, açma-kapama düğmesine basarak Rainbow kapatın ve ünitenin fişini prizden çıkartın.

18. Hasarlı kablo veya fişle herhangi bir pervane çalıştırmayın. Pervaneyi çıkartın ya da inceleme ve/veya tamir için Yetkili Service geri verin.

19. Kabloyu halı altından geçirmeyin. Kablonun üstünü, kilim, yolluk ya da benzer kaplayıcı cisimlerle kapamayın. Kabloyu mobilya ya da elektrikli cihazların altından dolaştırmayın. Kabloyu yoğunluktan uzak ve bir yerlere takılmayacak şekilde yerleştirin.

20. Bu yüksek güçte çalışan profesyonel bir cihaz olup, elektromanyetik girişime sebep olabilir. Herhangi bir özel bağlantı gereksinimi olup olmadığıyla ilgili olarak, bağlı olduğunuz elektrik tedarikçisi şirketle temasa geçin.

⚠ **UYARI:** Elektrikli boruda elektrik kabloları bulunmaktadır. Elektrik çarpma riskini azaltmak için: Sıvıya batırmayın. Hasarlı hortumu kullanmayın ya da tamir etmeyin. Temizleme süreciyle nemlenmiş halıda sadece Rainbow aksesuarlarını kullanın.

⚠ **UYARI:** Elektrik çarpma tehlikesinden dolayı, elektrikli cihazlar yalnızca tarif edildiği şekilde kullanılmalıdır. Hiçbir elektrikli alet uygun olmayan şekilde kullanılmamalıdır. Elektriğin olduğu yerlerde elektrik kaçağı ve kısa devre olabilir. Kullanan kişi su tabakasının toprağa ulaşabildiği bir bodrum ya da odada topraklanmış şekilde durması, şiddetli elektrik çarpmasıyla neticelenebilir. Bu yüzden, Rainbow'u sadece bu Kullanım Kılavuzunda tarif edildiği şekilde kullanın.

⚠ **UYARI:** Rainbow su kabı, yağlı ya da kaygan bileşimler (is ve kül gibi) ve tozlu maddeler (fayans, alçıpan ya da alçı tozu gibi) de dahil olmak üzere suyun ıslatma etkisine dirençli malzemeleri çekmez. Rainbow'u uçucu ve zehirli maddeleri temizlemede veya bunların yakınında kullanmayınız.

## ÇİFTE İZOLASYONLU CİHAZ BAKIMI

Çifte izolasyonlu bir cihazda topraklama yerine iki izolasyon sistemi bulunmaktadır. Çifte izolasyonlu bir cihazda topraklama aracı bulunmadığı gibi, cihaza topraklama aracı eklenmesi de gerekmez. Çifte izolasyonlu bir cihazın bakımı aşırı dikkat ve sistem hakkında detaylı bilgi gerektirdiği gibi, sadece kalifiye Rainbow bakım personeli tarafından gerçekleştirilmelidir. Çifte izolasyonlu bir cihazın yedek parçaları değiştirildikleri parçalarla birebir aynı olmalıdır. Çifte izolasyonlu bir cihazda "DOUBLE INSULATION (Çifte İzolasyon)" veya "DOUBLE-INSULATED (İki Kat İzole Edilmiş)" ibareleri bulunur. Ayrıca (kare içinde kare) şeklinde bir sembol de cihazın üzerinde bulunabilir. Temizleme dışındaki herhangi bir bakım Yetkili Rainbow Dağıtıcısı veya Bakım Merkezi tarafından yapılmalıdır.

**BU TALIMATLARI SAKLAYIN**

BU CIHAZ SADECE EV IÇI KULLANIM AMACIYLA TASARLANMIŞTIR. RAINBOW'U SADECE BU KULLANIM KILAVUZU'NDA TARİF EDİLDİĞİ ŞEKİLDE KULLANIN.

# *rainbow® 'unuzla tanışma*

**Aksesuar ya da yedek parça satın almak için lütfen Yetkili Rainbow Dağıtıcısıyla temasa geçin.**

1. Kablo Sarma
2. Hava Boşaltım Kapak Plakası
3. Hava Boşaltım Deliği
4. Hava Akım Adaptörü
5. Güç Seçme Düğmesi
6. Sap
7. Güç Ünitesi
8. Hava Giriş Deliği
9. Su Kabı Mandalları
10. Aksesuar Kutusu
11. Ayırıcı Bağlantı Somunu
12. Ayırıcı
13. Sadece Kabı
14. Tekerlekli Araba
15. Tekerlekli Araba Ayak Mandalı
16. HEPA Gürüldü Gidericisi
17. Dar Alan & Şişirme Aleti
18. Buzdolabı Izgara Temizleyicisi
19. Zemin & Duvar Fırçası
20. Minder Torbas (Not gösterilir)
21. Temizleme Boruları
22. Hortum Kabza Sapı
23. Hortum Sapı Tetiği
24. Hortum Sapı Borusu
25. Hava Akım Kontrol Kapağı
26. Köşe-Kenar Aleti
27. Toz Alma Fırçası
28. Döşeme Temizleme Aleti
29. Elektrikli Hortum
30. Rainbow Nozzle*

*İsteğe Bağlı Alınabilen Rainbow Nozzle ile Gösterilmekte

# *güç ve kontrol parmaklarınızın ucunda*

## Güç Seçme Düğmesi

Güç seçme düğmesi Rainbow motorunun hızını kontrol eder.

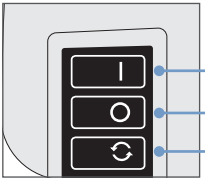

**YÜKSEK:** Genel temizlik için bu ayarı kullanın.

**KAPALI:** Bütün birimi kapatır.

**DÜŞÜK:** Havayı temizlemek için bu ayarı kullanın. (Bkz. Sayfa 13)

## Hava Akım Kontrol Kapağı

Hortum sapındaki hava akım kontrol kapağı perdelere gibi hassas cisimleri temizlerken hava akımını kontrol etmek ve Rainbow Nozzle'ı sıkı dokunmuş kalın halı üzerinde kolayca itebilmek üzere açılıp kapatılabilir. Temizlik sırasında uygun ayarlamayan hemen karar verebilirsiniz.

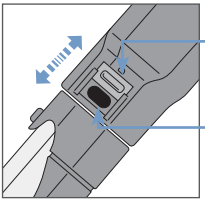

**AZALTILMIŞ HAVA AKIMI:** Kapağı açık tutun ve farklı temizleme işine göre gerektiği şekilde ayarlayın.

**TAM GÜÇ:** Maksimum temizleme performansı için kapağı tamamen kapalı tutun.

## Tetik Kilitleme Düğmesi

Hortum sapının tetik kilitleme düğmesi Rainbow Nozzle, RainbowMate, RainJet ve AquaMate kullanımlarında elektrikli hortumun fonksiyonlarını kontrol eder.

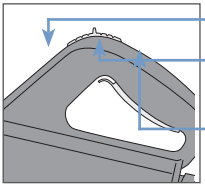

**İLERI KONUM:** Tetiği kilitler - güç kapalı.

**ORTA KONUM:** (Önerilen) Etkinleştirmek için tetiği sıkın ya da kapatmak için serbest bırakın.

**GERI KONUM:** Tetik kilitli - güç açık.

## Aksesuar Kutusu

Bir odadan diğerine temizliğinizi yaparken cihaza takılı Aksesuar Kutusuyla en çok kullandığın aletleri beraberinizde taşıyın. Rainbow'un ön kısmında iki yanda yer alan çentiklere kaydırarak yerleştirin. Yerine tam yerleştirmek için aşağı doğru bastırın. Aksesuarlar bu kutu üzerindeki mevcut yuvalara kaydırarak oturtulur. Aksesuar kutusu aynı zamanda boruya da takılabilir.

# *hızlı başlama kılavuzu*

Bir kaç hızlı adımla, Rainbow cihazınızı monte edip, temizliğe başlamaya hazır hale geleceksiniz.

## 1. Su kabını doldurun...

Çeşmeden aldığınız serin suyla başlayın. Su kabını, kabın alt merkezinde bulunan su seviyesi kubbesinin tepesi suyla kaplanana kadar suyla doldurun. Suyu fazla ya da az doldurma temizleme performansını azaltacaktır. Suyun temizleme gücü gözle görülür düzeyde azaldığında suyu değiştirin.

## 2. Rainbow'u su kabına sıkıştırın...

Rainbow'u su kabının tam üstüne hizalayarak yerleştirin. Rainbow'un iki tarafındaki su kabı için konulmuş iki mandalın kancalarını su kabının uç kısımların geçirin ve mandalı kilitleyin. Su kabından ayırmak için iki mandalı açın ve Rainbow'u yukarı doğru kaldırın. Rainbow su kabı olmadan çalışmayacaktır.

## 3. Rainbow'u tekerlekli arabanın üzerine koyun...

Gösterildiği şekliye Rainbow'un çıkıntılı ucuyla tekerlekli arabanın çıkıntılı ucunuu denk getirerek, su kabına takılı haldeki Rainbow'u tekerlekli arabaya yerleştirin. Ayak mandalı Rainbow'u yerine kilitleyecektir. Yerinden çıkartmak için ise ayak mandalına basın.

## 4. Hortumu takın...

Hortumun bağlantısını "klik" sesiyle yerine oturana kadar hava girişi yerleştirerek bastırın. Hortumu çıkarmak için her iki mandalı da sıkın ve güç ünitesinden çekin.

## 5. Boruları bağlama...

Dar ağızlı erkek boruyu geniş ağızlı dişi boruya takın. Yerine oturduğunu gösterecek kilit düğmesinden 'klik' sesini duyana kadar boruları birbirine doğru bastırın. Çıkarmak için borular üzerindeki düğmeye basın ve iki ayrı yöne doğru çekin.

## 6. Hortum saplı boruyu bağlama...

Hortum saplı boruyu, üst taraftaki geniş ağızlı dişi boruya takın. Düğmenin kilitlendiğini gösteren 'klik' sesini duyana kadar bastırın. Çıkarmak için boru üzerindeki düğmeye basın ve iki ayrı yöne doğru çekin.

## 7. Aksesuar seçme...

Yapacağınız temizliğini türüne karar verin (bkz. Sayfa 11'deki grafik), sonra istenilen aleti borunun alt kısmına ya da kabzanın hortum sapı borusuna takın. Borunun iki tarafındaki düğme aleti boruya kilitleyecektir. Çıkarmak için boru üzerindeki düğmeye basın ve çekin.

## 8. Rainbow'un fişini takma ve çalıştırma...

Elektrik kablosunu size en uygun olan duvar prizine takın. Maksimum temizlik performansı cihazın düğmesini YÜKSEK seçeneğine getirin.

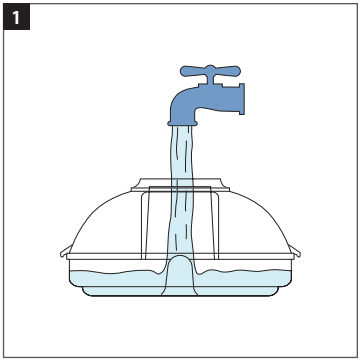
1

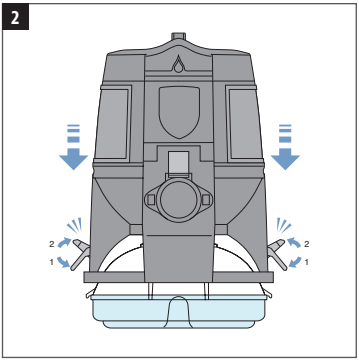
2
2
1
2
1

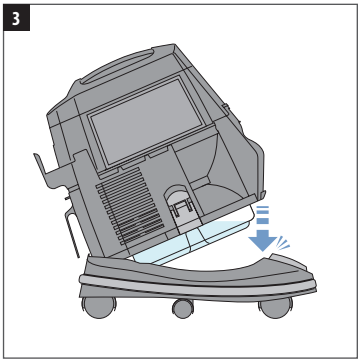
3

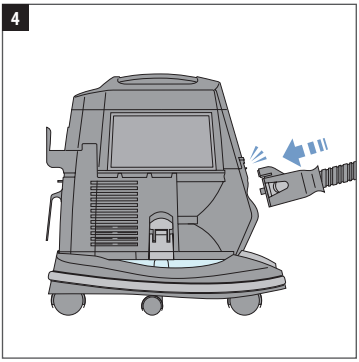
4

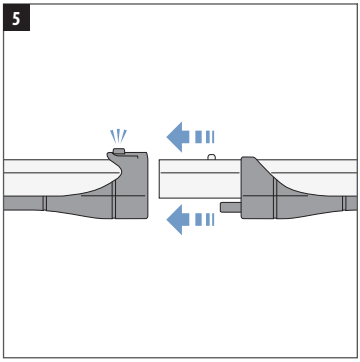
5

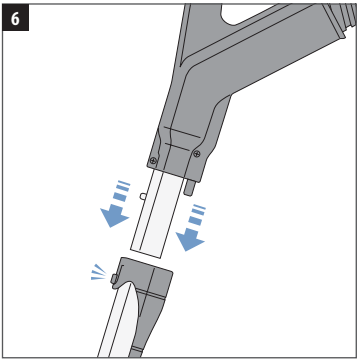
6

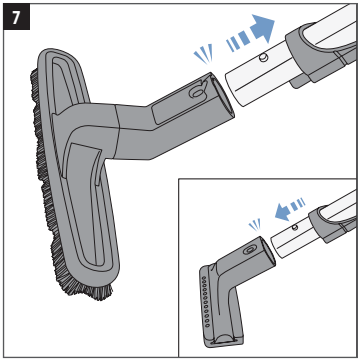
7

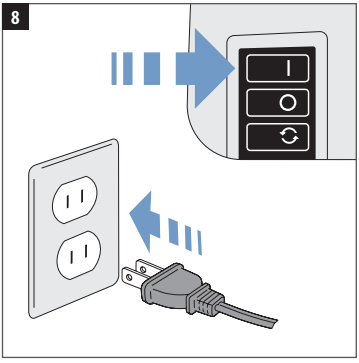
8

# *doğru kullanım & bakım*

Bir kaç temel bakım rutinine uymanız, Rainbow Temizlik Sisteminizden yıllarca sorunsuz şekilde faydalanmanıza katkıda bulunacaktır. Bu talimatların hepsini ya da bir kısmını ihmal etmeniz, etkisi az bir temizlik ve potansiyel olarak gereksiz servis masrafına sebep olabilir.

## Suyu kirlendiğinde değiştirin...

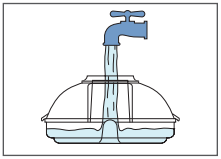

Bir dolum suyla çok uzun süre temizlik yapmayın. Temizleme sırasında suyun temiz olup olmadığını kontrol edin ve su iplik parçaları ve kirle iyice koyu hale gelmişse, su kabını boşaltın ve yeni temiz su ekleyin. Doğru su seviyesi, su kabının ortasındaki parçanın en üst seviyesidir. Su kabını asla bu parçanın seviyesinin üzerinde doldurmayın.

## Su kabını daima boşaltın ve temizleyin…

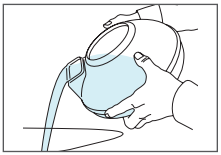

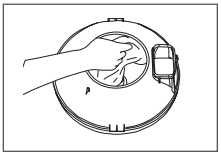

Rainbow'u kullanımınızın hemen ardından su kabını çıkartın ve kirli suyu hava alma kapağından dışarı dökün. Suyu döktükçe su içerisinde daha ağır olan parçalar dibe çökecek. Suyu döktükten sonra, dipteki kalıntıları çıkarıp çöpe atın. Sonrasında su kabını sabun ve suyla yıkayın. Durulayın ve tamamen kurutun. Rainbow'u su kabının tam üstüne bırakmayın.

⚠ **UYARI:** Temizlik işi bittiğinde, su kabını daima çıkartıp boşaltın ve yıkayın. Bu su kabı içerinde oluşabilecek kötü koku, mikrop ve bakteri üremesine ve kapta tortu oluşmasını önlemeye yardımcı olur. Sadece el yıkama. Bulaşık makinesinde yıkanmaz.

## Ayırıcının temizlenmesi...

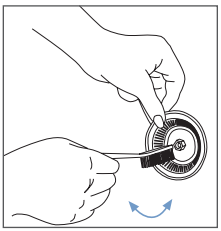

En iyi performans için ayırıcıyı sıklıkla çıkartıp temizleyin. Gerekirse somunu gevşetmek için cihazla beraber verilen Rainbow Fırça/Anahtarı kullanın. Ayırıcının içini dışını Rainbow Ayırıcı Fırçasını kullanarak sabunlu suyla temizleyin. Ayırıcı altındaki tablayı temizleyin ve kurutun. Temizliğin hemen ardından ayırıcıyı kurutun ve yerine koyun. Ayırıcı somununu elle sıkın. Ayırıcıyı dişli mil üzerinde zorlamayın.

⚠ **UYARI:** Ayırıcıyı daima temizliğin hemen ardından yerine takın (yalnızca elle sıkıştırın). Rainbow'u ayırıcısız çalıştırmayın.

## Borudaki tıkanıklıktan kurtulma...

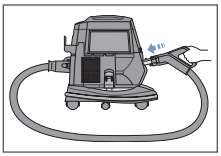

Hortumu kullanırken hava akımında azalma dikkatinizi çektiyse, boru tıkanmış olabilir. Bu tıkanıklığı gidermek için Rainbow düğmesinden kapatın ve güç kaynağıyla bağlantısını kesin. Sonra Rainbow'un arka kısmında yer alan hava çıkış kapağını çıkartın. Hortum bağlama yerini hava çıkış deliğine bağlayın, her iki mandalın da kilitli olduğundan emin olun. Hortum saplı boruyu Rainbow'un ön kısmında yer alan hava giriş deliğine yerleştirin. Rainbow'u açın ve hortumu sallayın. Hortumun içine yapışmış kirler Rainbow'un su kabında hapsedilecektir.

# *eksiksiz bir ev temizleme çözümü*

Rainbow'un temizleme aletlerinin geniş yelpazesi evinizin neredeyse her tarafını temizlemede güçlü ve çok yönlü bir temizlik sağlar.

| AKSESUAR | Mobilya | Minder Araları | Pencere Uygulamaları | Merdivenler | Çıplak Zeminler | Halı Zeminler & Kilimler | Duvarlar | Ulaşılması Zor Yerler |
|---|---|---|---|---|---|---|---|---|
| Toz Alma Fırçası | ✓ | | ✓ | | | | | |
| Döşeme Temizleme Aleti | ✓ | | ✓ | ✓ | | | | |
| Köşe-Kenar Aleti | ✓ | ✓ | | ✓ | | | | ✓ |
| Zemin & Duvar Fırçası | | | | ✓ | ✓ | | ✓ | |
| Rainbow Nozzle* | | | | | ✓ | ✓ | | |
| RainbowMate* | ✓ | | | ✓ | | | | |
| RainJet* | | | | | ✓ | | | |
| Lastikli Yer Fırçası* | | | | | ✓ | | | |
| Rexafoamer* | | | | | | ✓ | | |
| Şişirici / Dar Alan Temizleyici | | ✓ | | | | | | ✓ |

*İsteğe bağlı aksesuardır. Daha fazla bilgi için Yetkili Rainbow Dağıtıcısıyla temasa geçin.

⚠ **UYARI:** Kumaşlar üzerinde kullanmadan önce aksesuarları daima temizleyin. Hassas yüzeylerde aşınmayı önlemek için, toz alma fırçasının kıllarını temiz tutun.

⚠ **UYARI:** Aksesuarları düz ekran televizyon ya da bilgisayar ekranlarını temizlemede kullanmayın.

## Aksesuarları temizleme…

Zemin ve duvar fırçası, toz alma ve döşeme aleti, Rainbow çalışırken Rainbow hortumunun açık ucuyla silkelenerek temizlenebilir; ya da, aksesuarı çıkarıp temiz ılık sabunlu suda temizleyin. Değiştirmeden önce kurumaya bırakın. Eğer fırçanın kılları yıpranıyor ya da hasar görüyorsa, aksesuarın değişimi için size en yakın Rainbow Dağıtıcısıyla temasa geçin.

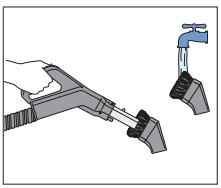

## Hava Akımı Adaptörünü Kullanma...

Rainbow Hava Akımı Adaptörü hava giriş deliğinde geçen havanın gürültüsünü azaltır. Rainbow üfleyici ya da şişirici olarak kullanırken adaptör kullanılması önerilir. Rainbow'u üfleyici veya şişirici olarak kullanmadan önce Hava Akım Adaptörünü hava giriş deliğine takın.

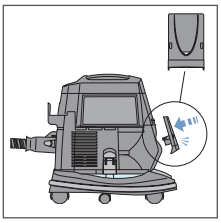

# *eksiksiz bir ev temizleme çözümü*

## Çıplak Zeminleri Temizleme…

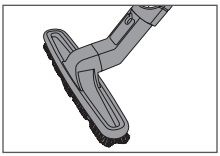

**Zemin & duvar fırçalarını kullanın.** Temiz ve şık görünümlü sert zeminler ve marleylerde zemin ve duvar fırçası yüzey kir ve pisliklerinden kurtulmada mükemmel iş görür. Düzenli kullanım zemin parçalarında kaynaklanan çizilmeleri önlemede yardımcı olacaktır. Hava Akım Kontrolünü TAM GÜCE ayarlayın.

## Halı Zeminleri Temizleme…

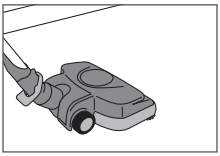

**Rainbow Nozzle* kullanın**. Rainbow'un hafif Rainbow Nozzle'ı halı ve büyük kilimlerinizin diplerindeki kirleri söker atar. Güçlü döner fırçası iplik, saç ve kiri gevşeterek halınızı yumuşak ve temiz bırakır. Aktif fırça ucu temizleyiciler halıların kenarlarında, süpürgeliklerde ya da mobilya kenarlarında oluşan kirden kurtulmanıza yardım eder. Hava Akım Kontrolünü TAM GÜCE ayarlayın.

## Toz alma…

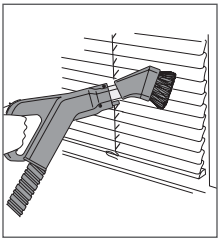

**Toz alma fırçasını kullanın.** Rainbow tozu suda hapsettiğinden, evinize suyla yıkanmış havayı bırakarak, evinizde daha az toz almanızı sağlar. Ancak, evinizi tamamen temiz tutmak istiyorsanız, pencere eşikleri, fotoğraf çerçeveleri, jaluziler, panjurlar, abajurlar, ışıklandırmalar, metal döküm süslemeler, ev bitkileri, şapkalar, elbiseler, bölmeler, kalın perdeler gibi tozların gözden kaçtığı yerleri unutmayın. Abajurlar ve benzeri kırılgan nesnelerde Hava Akım Kontrol Kapağını açarak emiş gücünü azaltın. Hassas cisimlerde hava akımı daha da azaltılabilir. İPUCU: Tavan vantilatör pervaneleri, kornişler ve örümcek ağlarına erişmek için toz alma fırçasını isteğe bağlı temin edilen uzatma hortumuna takın.

## Duvarları temizleme…

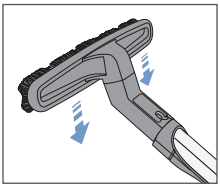

**Zemin & duvar fırçalarını kullanın.** Tüm duvarlar...duvar kağıtlı, panelli ya da boyalı... bunların tümü düzenli toz alma ve temizlemeye daha uzun süre temiz kalır. Tavandan başlayarak zemine doğru aşağı yönde hareketlerle yavaşça ilerleyin. En iyi sonuçlar için fırçanın üst ucunun duvara değmesini sağlayın. Duvarla fırçanın alt ucunun arasında ince boşlukla toz daha fırçanın kılları dokunmadan alınır, bu şekilde de çiziklerin önüne geçilmiş olur. Hava Akım Kontrolünü TAM GÜCE ayarlayın.

## Dar alanları temizleme…

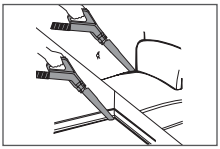

**Köşe-kenar aletini kullanın.** Radyatör petek araları, radyatör altı, zemin kenarları ve süpürgelikler ve minderlerin arası gibi dar ve sıkışık alanları temizlemek için köşe-kenar aletini kullanın. Hava Akım Kontrolünü TAM GÜCE ayarlayın.

## Halı döşeli merdivenleri temizleme…

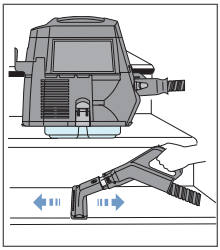

**Döşeme aletini kullanın.** Halı döşeli merdivenleri temizlemek için Rainbow'u tekerlekli arabasından çıkarın. Rainbow temizlediğiniz basamağın bir üst basamağında sağlam şekilde durmasını sağlayın. Sapından tutun ve Rainbow'u basamakları temizledikçe her defasında bir basamak olacak şekilde hareket ettirin. Basamak yükselticileri temizlemek için döşeme aletini 90 derece ters çevirin. Hava Akım Kontrolünü TAM GÜCE ayarlayın.

*İsteğe bağlı aksesuardır. Daha fazla bilgi için Yetkili Rainbow Dağıtıcısıyla temasa geçin.

# *eksiksiz bir ev temizleme çözümü*

## Temiz, suyla yıkanmış hava için…

Rainbow sadece zemin ve mobilyalarınızı temizlemekle kalmaz, havayı da temizler! Su kabına sadece su koyun, Rainbow'u odanın ortayın yerleştirin ve düşük-hız modunda yaklaşık bir saat boyunca çalıştırın. Rainbow ağır kokuları, havada dolaşan toz ve diğer parçacıkları temizler, suda hapseder.

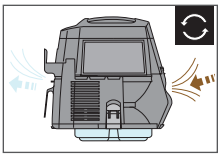

## Kötü koku giderme…

**Rainbow'un temiz hava solüsyonunu kullanın*.** Rainbow'u kullanmadan önce, su kabına sadece bir kapak dolusu Rainbow Temiz Hava Solüsyonu katın. Rainbow siz temizliğinizi yaparken hızlı şekilde havada dolanacak ve alanın tamamındaki havayı tazeleyecek, istenmeyen ev kokularını giderecektir.

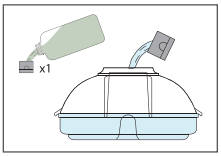


## Hoş koku verme…

**Rainbow kokularını kullanın*.** Su kabındaki suya Rainbow kokularından birinden bir kaç damla katın. Rainbow'u odanın ortasına yerleştirin ve düşük-hız modunda çalıştırın. Bir kaç dakika içerisinde hoş bir koku evinize yayılacak.

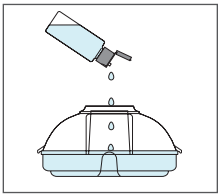

## Mobilya kumaşı temizleme…

**Döşeme aletini kullanın.** Derine işlemiş kir kumaşın ömrünü ve canlılığını azaltabilir. Rainbow Döşeme Aleti döşeme mobilyalarda kiri etkin şekilde söker alır. Rainbow'un özel jet fırçasıyla, yüzey parçacıkları ve evcil hayvan tüylü sihirli şekilde ortadan kaybolur. Döşeme aletini kanepelerde, sandalyelerde, yataklarda, yastıklarda, battaniyelerde, dolap raflarında ve kalın perdelerde kullanın. Döşeme aleti tek başına kullanılabileceği gibi Jet Brush takılı olarak da kullanılabilir. İPUCU: Bu alet aynı zamanda yün, kürk manto ve narin kumaşlar da dahil elbise ve dış giyim kıyafetlerini hassas şekilde temizlemek için ideal. Hava Akım Kontrolünü temizleme durumunuza göre ayarlayın.

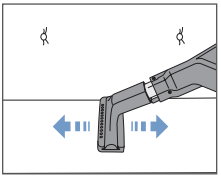

## Kapakları temizleme…

**Toz alma fırçasını kullanın.** Zemin ve tavan kapakları evinizde tozları toplar ve yine evinizin her tarafına dağıtır. Yumuşak toz alma fırçasının kılları kapak yuvalarının aralarına girer ve inatçı kir ve sıkışmış kalıntıları kolayca temizler. Hava Akım Kontrolünü TAM GÜCE ayarlayın.

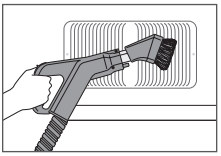

## Kabarık minderler ve yastıklar …

**Yastık torbası kullanın.** En büyük yastığınızın boyuta göre bile ayarlanabilen bu kullanışlı plastik torba minder ve yastıklardan eskimiş, tozlu havayı uzaklaştırır. Yastığı torbaya koyarak işe başlayın. Hortum çubuğunun ucuna takılı döşeme aparatı ile yastık torbasını çubuğun etrafında sıkıca tutun, Rainbow' u açın ve eski, toslu havanın emilmesini seyredin. Torbayı bırakmadan hortumun Rainbow ile bağlantısını kesin ve Rainbow'un hava çıkış ağzına takın. Yastığınız şimdi temiz ve su ile yıkanmış taze hava ile "kabarıyor".

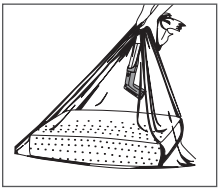

# *eksiksiz bir ev temizleme çözümü*

## Yatak takımını havalandırma…

**Döşeme aletini kullanın.** Yataklar, yaylı yatak destekleri, bazalar, yastıklar, bebek karyolaları ve uyku tulumları Rainbow Temizlik Sistemiyle tamamen temizlenebilir. Yatak takımınızdaki kılları, dökülmüş derileri, tahta kurularını, kırıntıları ve diğer parçacıkları döşeme aletini kullanarak gevşetin ve yok edin.

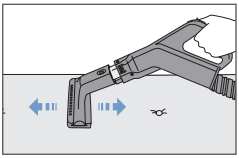

## Şişirmek ya da hava üflemek için…

**Şişirme aletini aletini kullanın.** Rainbow Şişirme aleti hava yataklarını, plaj toplarını ve diğer şişirilebilir oyuncakları çabucak şişirmek için idealdir.

**UYARI:** Şişirici iğnenin düzgün şekilde yerine yerleştirildiğinden emin olun. Aksi takdirde, aletin gövdesinden sert bir şekilde fırlayacaktır.

**TALİMATLAR:**

1. Rainbow'un arka çıkış paneli çıkarın.
2. Rainbow hortumunu çıkışın ağzına takın.
3. Şişirici Aleti hortum sapının borusunun ucuna takın.
4. Hava Akım Kontrol Ayarını TAM GÜCE ayarlayın.
5. Şişirici Aleti hortum sapına takın.
6. Şişirici iğneyi şişirilecek cismin şişirme kısmına dikkatlice sokun.
7. Rainbow düğmesini YÜKSEK seçeneğine getirin.

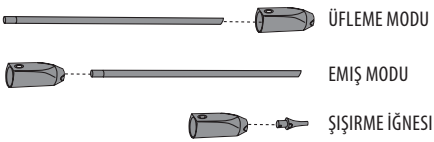


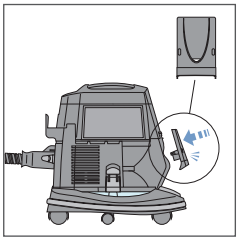

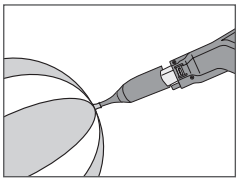

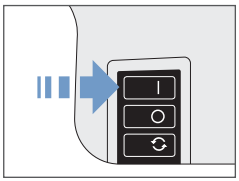

## Sıkışık alanları temizleme…

**Dar alan temizleyicisini kullanın.** Erişilmesi zor alanları iyice temizlemek için dar alan temizleyicisini kullanın. Bu çok amaçlı alet temizleme durumunuza göre şişirme iğnesiyle ya da esnek petek temizleyiciyle kullanılabilir. **İPUCU:** Dar alan temizleyicisi aracınızın detaylı iç mekan temizliği için idealdir.

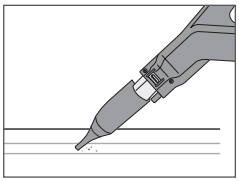

## Buzdolabı altlarını temizleme…

**Izgara temizleyicisini kullanın.** Evi temizlerken en çok gözden kaçan yerlerden biri de buzdolabı altıdır. Buzdolabı soğutma ızgaraları toz ve kırıntıları çeker ve kirli halleriyle daha az etkili ve daha az tasarruflu olurlar. Hassas tasarımından dolayı ızgara temizleyicisi buzdolabınızın görünü soğutma ızgaralarını, çamaşır yıkama ve kurutma makinelerinizin altlarını temizlemede kolaylıkla kullanılabilir.

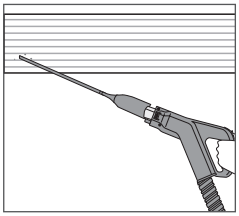

# *rainbow® 'unuzu aksesuarlarla geliştirin*

Bu ürünler hakkında daha fazla bilgi için lütfen Yetkili Rainbow Dağıtıcısıyla temasa geçin.

AquaMate halı temizleme ünitesi profesyonel fiyat etiketi olmadan profesyonel sonuçlar elde etmenizi sağlar. AquaMate birçok halı türünde etkili şekilde çalışır ve çabucak kurur. Dökülen içecekler, evcil hayvanlar ve çamur izlerinin yaptığı lekelerden çabucak kurtulabilirsiniz. Komşularınız halılarınızın profesyonellerce temizlendiğini düşünecek. Mükemmel bir temizlik deneyimi için AquaMate Halı Temizleme Solüsyonuyla kullanın.

Daha önce hiçbir paspasın gitmediği yerlere gider. RainJet'in müstakil, geniş kapasiteli solüsyon hazneleri daha büyük temizlik görevlerinde mükemmel temizlik sağlar. Süpürge ve Fırça aksesuarları karo ya da marley zeminlerde içine işlemiş kir ve kalıntılardan kurtulmak için dönüşümlü olarak kullanılabilir. Süngeri ters çevirin ve Lastikli Yer Fırçası Emiş Uçları zeminleri tertemiz bir şekilde bırakıyor. Mükemmel bir temizlik deneyimi için Temiz Zemin Solüsyonuyla kullanın.

RainbowMate'in tertipli, hafif tasarımı merdivenler, döşemeler ve araç iç mekanları gibi daha küçük yüzeylere erişiminize ve temizlemenize imkan tanır. RainbowMate'de maksimum temizlik performansı için motorla çalışan fırçası var.

Temiz Havayı içinize çekmeye hazır mısınız? RainMate tatlı-hoş havayı mümkün olan en pratik, özgün ve ve çekici şekilde sunuyor. Yalnızca RainMate su kabına favori Rainbow kokunuzdan ya da Rainbow Temiz Hava solüsyonunda bir miktar püskürtün ve müthiş açık hava kokulu bir deneyim yaşayın.

## Büyük Zemin & Duvar Fırçası

Yaklaşık 90cm (14inç) genişliğinde Büyük Zemin & Duvar Fırçası geniş bir alanı kapsayarak size daha geniş yüzeyleri daha çabuk temizleme imkanı.

## 3.76 Litrelik Su Kabı

Daha büyük temizlik işleri için tasarlanmış 3.76 litrelik su kabı, su değiştirmeden daha uzun süreli temizlik yapmanızı sağlıyor. 3.76 litrelik su kabı Rainbow tekerlekli arabasına uymakta olup, Rainbow'un temizleme kapasitesini ikiye katlıyor.

## Uzatma Hortumu

4,25m (14 Ayak) Uzatma Hortumu, Rainbow aksesuarlarını ve Rainbow Nozzle'ı kullanırke size ilave erişim sağlıyor. Geniş merdivenleri ve tavanların tümünü temizlemeniz büyük kolaylık.

## Rexafoamer

Rexafoamer aleti sıvı şampuandan "kuru" köpük yapar. Böylece halı ve kilimlerini pahalı ucuz fakat profesyonel şekilde, kendi evinizde temizleyebilirsiniz. Mükemmel bir temizlik deneyimi için Rexafoamer Şampuan Solüsyonuyla kullanın.

# *rainbow® nozzle**

Hafif Rainbow Nozzle, halınızdaki, kilimlerinizdeki ve sert zeminlerdeki kirleri derinlemesine temizler. Güçlü döner fırçası iplik, saç ve kiri gevşeterek halınızı yumuşak ve temiz bırakır. Aktif fırça ucu temizleyiciler halıların kenarlarında, süpürgeliklerde ya da mobilya kenarlarında oluşan kirden kurtulmanıza yardım eder. Hava Akım Kontrolünü TAM GÜCE ayarlayın.

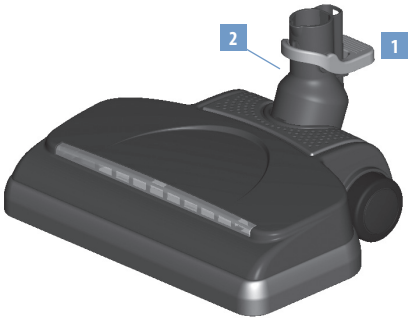


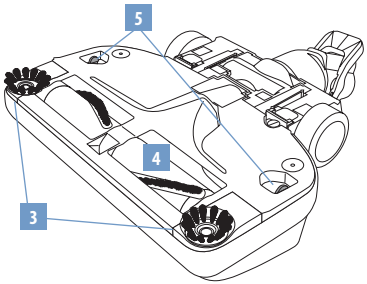


*İsteğe bağlı aksesuardır. Daha fazla bilgi için Yetkili Rainbow Dağıtıcısıyla temasa geçin.

1. Ayakla Çıkarma
2. Eksen Kolu
3. Aktif Uçlu Fırçalar
4. Fırça Silindir
5. Taban Levhası Çıkarma Mandalı

Rainbow Nozzle kayış ve diğer parçalarının değişimi için Yetkili Rainbow Dağıtıcısıyla temasa geçin.

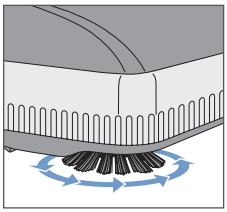

## Aktif Uçlu Temizleme…

Rainbow Nozzle'ın her iki tarafında da aktif fırça ucu temizleyici özelliği bulunur. Halı uçlarında saklı kirleri temizlemeye yardımcı olması için Rainbow Nozzle iki tarafından birini süpürgelik boyunca ya da mobilya hizasını baz alın.

⚠ **UYARI:** Elektrik çarpması riskinin önüne geçmek için Rainbow Nozzle ile asla su ya da başka bir sıvı çekmeyin.

⚠ **UYARI:** Rainbow Nozzle'ı sadece kuru emişlerde kullanın. Dış mekanlar ya da ıslak yüzeylerde kullanmayın.

⚠ **UYARI:** Rainbow Nozzle ile asla sert ve keskin cisimleri çekmeyin. İğne, saç tokası, raptiye, renkli ve kurşun kalıntıları fırça silindirin ya da kemerinin zarar görmesine sebep olabilir.

⚠ **UYARI:** Rainbow Nozzle'ınızı takmadan önce daima Rainbow'unuzun fişinin takılı olmadığından emin olun.

⚠ **UYARI:** Bakım yaparken her zaman cihazı elektrik kaynağından çıkarın.

⚠ **UYARI:** Motoru yağlamayın. Motor kalıcı olarak yağlanmış ve kapatılmıştır.

# *rainbow nozzle montaj & çalışması*

## Montaj

a. Rainbow Nozzle'ı kullanmadan önce Sayfa 8-9'daki Hızlı Başlama Kılavuzu'nda yer alan Rainbow'u hazırlama talimatlarına uyun.
b. Alt boru parçasının sivri ucunu Rainbow Nozzle'ın üstünde yer alan açıklığa takın. Yerine oturduğunu gösterecek kilit düğmesinden 'klik' sesini duyana kadar aşağı doğru bastırın.

## Çalıştırma

a. Rainbow'u prize takın.
b. Rainbow'u YÜKSEK modda açın.
c. Hortum sapında Hava Akım Kapağını TAM GÜÇ konumuna getirin.
d. Dikey konumda çıkarın, sol ayağınızı Rainbow Nozzle'ın üzerine koyun. Sonra, boru tertibatını sıkıca tutun ve geriye doğru çekin.
e. Rainbow Nozzle'ı çalıştırmak için hortum sapındaki kabzadaki tetiği sıkın. Rainbow Nozzle'ı kapatmak için tetiği serbest bırakın. İsteğe bağlı: Tetik kilit düğmesini kullanın. (Bkz. Sayfa 7)
f. Rainbow Nozzle'ı düzgün ve hafif hareketlerle yavaşça ileri geri hareket ettirin. İşin geri kalanını Rainbow Nozzle ve Rainbow'a bırakın.
g. Rainbow Nozzle'ı dikey konumda kilitlemek, sol ayağınızı Rainbow Nozzle'ın üzerine koyun. Sonra, düz borusunu tutun ve boru kilit mandallarına tam olarak oturuncaya kadar öne doğru itin.
h. Rainbow Nozzle'ı borudan kurtarmak için, ayağınızı eksen kolu üzerindeki ayakla çıkarma pedalına koyun.

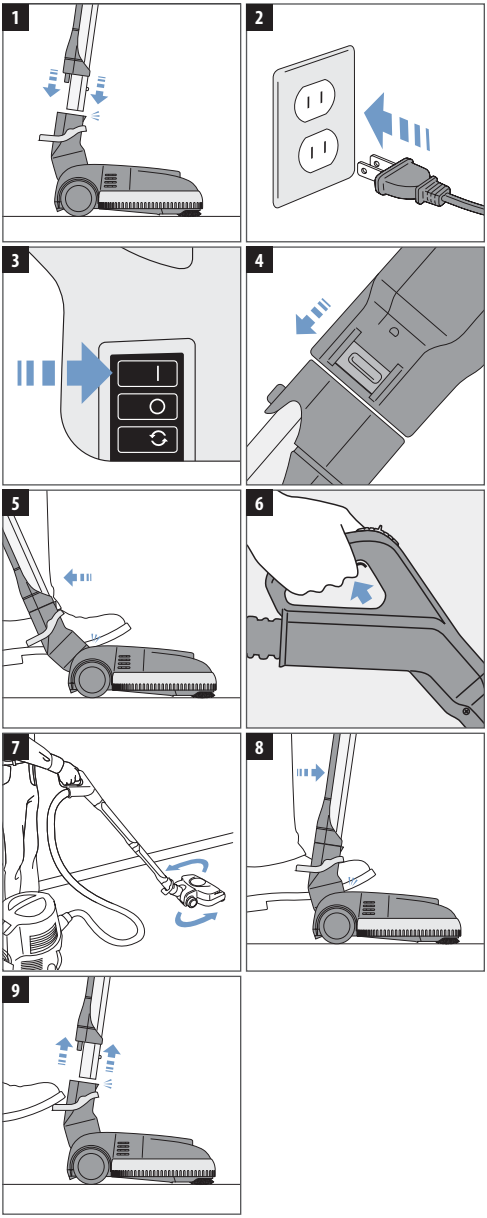

# *rainbow nozzle kayışını değiştirme*

En iyi performans için, Rainbow Nozzle'ınızın kayışını her 12 ila 18 ayda bir ya da temizlemem performansında düşüş gözünüze çarptığında eğiştirmenizi öneririz. Rainbow Nozzle'la beraber bir adet yedek kayış verilmektedir ve birkaç dakika içinde kolayca değiştirilebilir. Bu yedek kayış, taban levhasının altındaki yedek kayış cebindedir. İlave yedek kayış için Yetkili Rainbow Dağıtıcısıyla temasa geçin.

⚠ **UYARI:** Bakım yaparken her zaman elektrik kaynağıyla bağlantıyı kesin.

1. Rainbow Nozzle'ı ters çevirin. Yassı uçlu tornavida ya da madeni parayla, tespit birimini çeyrek tur sola (saat yönünün tersine) çevirin.
2. Her iki baş parmağınızı kullanarak kilidi açmak için kaldırırken taban levhasının iki tarafındaki mandalları itin.
3. Sonra, işaret parmaklarınızı tekerleklere yakın iki açıklığa sokun. Taban levhasını kaldırmak için iterken, yan mandalları yukarı doğru çekin.
4. Fırça silindir tertibatını öne doğru çevirin (kenar temizleme fırçalarının ters dönmüş olduğuna dikkat edin) ve çıkartın.
5. a) Aşınmış ya da kopmuş kayışı fırça silindirinden veya motor şaftından uzaklaştırın; b) Fırça silindiri dışarı doğru kaldırın ve aşınmış kayışı çıkartın.
6. a) Yeni kayışı fırça silindir tertibatının ucuna takın ve kaydırın; b) Yeni kayışı makaranın çevresinden geçirin ve fırça silindirin ortasına yerleştirin.
7. a) Fırça silindiri kenar temizleyici fırçalarlar ters ve iki yan mandalın üstünde ortalanacak şekilde yerleştirin. Kayışı motor şaftının sonuna doğru kaydırın; b) Fırça silindir tertibatını kenar temizleyici fırçalar yukarıya bakana kadar döndürün. Kayışı makaranın ortasın getirmek için fırça silindiri kendinize doğru döndürün.
8. Taban levhasını Rainbow Nozzle kapağının üzerin getirin. Ön, iki yan mandal ve arka mandallar takılana ve yerine kilitlenene kadar bastırın.
9. Yassı uçlu tornavida ya da madeni parayla, tespit birimini çeyrek tur sağa (saat yönünde) çevirin. Montaj tamamlanmıştır.

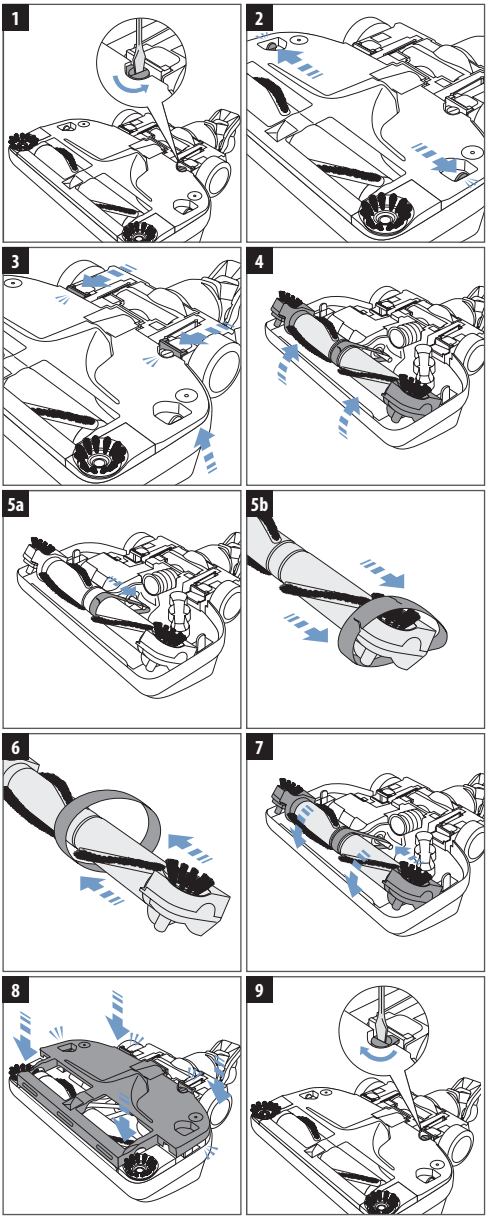

# *HEPA gürültü gidericinin bakımı*

Rainbow'unuz performansında bir düşüş gözlemlerseniz, HEPA Gürültü Gidericiyi kontrol etmelisiniz. Gürültü gidericisini temizlenmesi gerekebilir. HEPA Gürültü Giderici'sini temizlemek için şu talimatlara dikkatlice uyun. İki yıllık kullanım sonrasında HEPA Gürültü Gidericisini Rainbow Yetkili Servis Merkezine kontrol ettirmenizi öneririz. Beş yılı aşan kullanımlarda HEPA Gürültü Gidericisi Rainbow'un en yüksek performansını sağlamak için (Yetkili Servisi Merkezi tarafından) değiştirilmeli.

⚠ **UYARI:** Bakımı yapmadan Rainbow'u fişten çıkartın.

⚠ **UYARI:** Rainbow'u HEPA Gürültü Gidericisi olmadan çalıştırmayın. NOT: Filtreyi yıkamak için deterjan ya da sabun kullanmayın, sadece temiz su kullanın.

## 1. HEPA Gürültü Gidericisini çıkartın

a. Tornavida kullanarak Rainbow'un arkasındaki paneli arka panelin alt kısmındaki iki mandala bastırarak çıkarın.

b. Arka panelin alt kısmını kendinize doğru hareket ettirin.

c. HEPA Gürültü Gidericisini çıkartın.

## 2. HEPA Gürültü Gidericisini sudan geçirin

a. HEPA Gürültü Gidericisini lavaboya, açık oval kısmı yukarıya gelecek şekilde yerleştirin.

b. HEPA Gürültü Gidericisinin açıkta kalan oval kısmı taşana kadar serin çeşme suyuyla doldurun. HEPA Gürültü Gidericisindeki suyun yaklaşık bir dakika boyun taşmasını sağlayın.

c. Suyu kapatın. HEPA Gürültü Gidericisini ters çevirip lavaboya hafifçe vurarak, açıklıktan suyun süzülmesini sağlayın.

d. HEPA Gürültü Gidericisinden önemli miktarda kir çıkmayana kadar B ve C adımlarını tekrarlayın.

e. Fazla suyu gidermek için oval açıklık aşağı bakar durumda HEPA Gürültü Gidericisini hızlıca silkeleyin.

f. HEPA Gürültü Gidericisini ve arka paneli yerine tekrar monte etmek için talimatları ters sırayla takip edin.

## 3. HEPA Gürültü Gidericisini kurutun

a. Rainbow'u bir havlunun ya da başka bir emci bezin ucuna koyarak, Rainbow'un havalandırma kapısının beze veya havluya bakmasını sağlayın.

b. Gürültüyü azaltmak için hava akımı adaptörünü Rainbow'un önüne monte edin.

c. Rainbow'u düşük hızda minimum 5 saat ve sonra HEPA Gürültü Gidericisini kurutmak için yüksek hızda yarım saat çalıştırın.

d. Sudan geçirme sürecinde ortaya çıkabilecek fazla su, yüksek hızda gerçekleştirilen yarım saatlik kurutma süresinde havlu ya da emici bez üzerine çıkacaktır.

e. HEPA Gürültü Gidericisi kuruduktan sonra temizleme yeteneği eski haline gerektiği gibi dönmezse Yetkili Rainbow Dağıtıcısıyl temasa geçin.

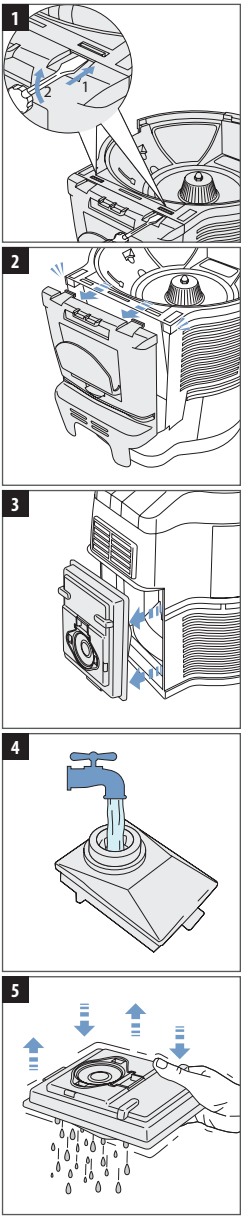

# *sorun giderme kılavuzu*

Bu Rainbow cihazı detaylı olarak test edilmiş ve incelenmiştir. Küçük sorunların ortaya çıkması durumunda aşağıdaki sorun giderme prosedürleri sorunu tespit etmenize ve düzeltmenize yardımcı olabilir. Sorunu çözemezseniz, bakım için Yetkili Rainbow Dağıtıcısıyla temasa geçin. Aşağıda listelenmemiş olan herhangi bir bakım prosedürü Yetkili Rainbow Dağıtıcısı veya Bakım Merkezi tarafından yapılmalıdır.

⚠ **UYARI:** Birime bakım yapmadan önce elektrik kaynağıyla bağlantısını kesin. Bunların yapılmaması elektrik çarpması ya da kişisel yaralanmayla sonuçlanabilir.

| SORUN | MUHTEMEL SEBEP | MUHTEMEL ÇÖZÜM |
|---|---|---|
| Rainbow motoru çalışmıyor. | Rainbow su kabına uygun şekilde tutturulmamıştır. Hava girişindeki ızgara kalıntılarla tıkanmıştır. | Su kabının yan mandallarının kilitlendiğinden emin olun. |
| | Fiş prize iyice takılmamıştır. | Ünitenin fişini uygun şekilde takın ya da başka bir priz deneyin. |
| | Hava girişindeki ızgara kalıntılarla tıkanmıştır. | Kalıntıları iyice temizleyin. |
| | Kendi kendini otomatik sıfırlayan motor koruyucusunun sigortası atmıştır. | Rainbow'u kapatın. 30 saniye kadar kapalı tutun. Rainbow'u tekrar açın. |
| | Hatalı kablo, düğme ya da Rainbow. | Yetkili Rainbow Dağıtıcısı ya da Servis Merkeziyle temasa geçin. |
| Hava akımının gözle görülür düzeyde azalması. | Rainbow su kabına doğru şekilde yerleştirilmemiştir. | Rainbow'un düzgün şekilde yerleştirildiğinden ve su kabının mandallarına tutturulduğundan emin olun. |
| | Hortum, boru, aksesuar ya da Rainbow Nozzle tıkanmıştır. | Tıkanmaya sebep olan cismi tıkanan bölgeden çıkartın. |
| | HEPA Gürültü Gidericisinin bakıma alınması ya da değiştirilmesi gerekmektedir. | HEPA Gürültü Gidericisini çıkartın ve temizleyin ya da değiştirin. (Bkz. Sayfa 19) |
| | Rainbow düşün hızda çalışıyor. | Açma-kapama düğmesini yüzsek hız ayarına getirin. |
| | Ayırıcı tıkanmış veya kirlenmiştir. | Ayırıcıyı çıkartıp temizleyin. (Bkz. Sayfa 10) |
| Ünite toz çıkarıyor. | Su kabındaki su seviyesi düşüktür. | Su kabını doğru seviyeye kadar doldurun. |
| | Su kabındaki su aşırı kirlidir. | Temiz suyla değiştirin. |
| | HEPA Gürültü Gidericisinde delik vardır. | Yetkili Rainbow Dağıtıcısı ya da Servis Merkeziyle temasa geçin. |
| Su kabında aşırı köpüklenme oluşuyor. | Su kabına sabunsu kirletici unsur karışmıştır. | Temiz suyla değiştirin. |
| | Su kabındaki su seviyesi yüksektir. | Su kabını boşaltın ve doğru seviyeye kadar yeniden doldurun. |
| Ünite küflü bir koku yayıyor. | Su kabı kullanım sonrası temizlenmemiş ya da boşaltılmamıştır. | Su kabını temizleyin ve temizlik yaparken Kötü Koku Gideren Hava Temizleyicisi kullanın. |

| SORUN | MUHTEMEL SEBEP | MUHTEMEL ÇÖZÜM |
|---|---|---|
| | Ayırıcı tıkanmış veya kirlenmiştir. | Ayırıcıyı çıkartıp temizleyin. (Bkz. Sayfa 10) |
| | HEPA Gürültü Gidericisi nemlidir. | HEPA Gürültü Gidericisini çıkartın ve temizleyin ya da değiştirin. (Bkz. Sayfa 19) |
| | Rainbow su kabına takılı olarak muhafaza edilmiştir. | Rainbow'u su kabına takılı olarak muhafaza etmeyin. |
| Makine çalışırken çok sıcak oluyor; Yanık kokusu dikkat çekiyor. | Hortum, boru, aksesuar ya da Rainbow Nozzle tıkanmıştır. | Tıkanmaya sebep olan cismi tıkanan bölgeden çıkartın. |
| | Rainbow su kabına gerektiği gibi oturmamıştır. | Rainbow'un düzgün şekilde yerleştirildiğinden ve su kabının mandallarına tutturulduğundan emin olun. |
| Farklı bir ses, gürültü ya da titreşim var. | Ayırıcı tıkanmış veya kirlenmiştir. | Ayırıcıyı çıkartıp temizleyin. |
| | Su kabındaki su seviyesi ortadaki kubbeyi aşmıştır. | Su kabını boşaltın ve doğru seviyeye kadar yeniden doldurun. |
| Rainbow Nozzle motoru çalışmıyor. | Tetik Kilit Düğmesi kapalı konumdadır. | Düğmeyi orta konuma getirin ve tetiğe basın. |
| | Saptaki düğme açık değil. | Elektrikli hortumun sapındaki düğmeye basılmalı. |
| | Borular bağlanmamıştır. | Boruların düzgün şekilde birbirine bağlandığından emin olun. |
| | Boru bağlantıları yapılmamıştır. | Boruların düzgün şekilde yerleştirilmesini sağlayın. |
| | Kendi kendini otomatik sıfırlayan motor koruyucusunun sigortası atmıştır. | Rainbow'u kapatın. 30 saniye kadar kapalı tutun. Rainbow'u tekrar açın. |
| Rainbow Nozzle motoru çalışıyor fakat fırça dönmüyor. | Kayış kopmuştur. | Elektrikle bağlantıyı kesin; Taban levhasını çıkarın; Fırçanın serbestçe dönmesini sağlayın; Kayışı değiştirin. |
| Rainbow Nozzle fırçası durdu ve elle döndürülemiyor. | Fırça bölmesine bir cisim sıkışmıştır. | Elektrikle bağlantıyı kesin; Taban levhasını çıkarın; Sıkışan yabancı cismi çıkartın; Fırçanın serbestçe dönmesini sağlayın. |
| | Bilye yatağı aşınmıştır. | Fırçayı değiştirmek için Yetkili Rainbow Dağıtıcısı ya da Servis Merkeziyle temasa geçin. |
| Rainbow Nozzle kalıntıları iyi çekmiyor. | Hava haznesi tıkanmıştır. | Elektrikle bağlantıyı kesin; Taban levhasını çıkarın; Hava haznesinin tamamını temizleyin. |
| | Borular ya da hortumlar tıkanmıştır. | Elektrikle bağlantıyı kesin; Engelleyen şeyi çıkartın; Rainbow'a bağlayın; Havanın hortumda serbestçe dolaşımını sağlayın. |
| | Fırçanın kılları halıya temas etmiyordur. | Kilitlemeden önce taban plakasının tamamen yerine oturmuş olmasını sağlayın; Fırçanın kılları aşınarak kısalmışsa, fırçayı değiştirin. |
| | Kenar temizleme fırçaları yıpranmış. | Kenar fırçalarını değiştirmek için Yetkili Rainbow Dağıtıcısı ya da Servis Merkeziyle temasa geçin. |

# *rainbow® koku ve temizlik çözümleri*

Bu ürünler hakkında daha fazla bilgi için lütfen Yetkili Rainbow Dağıtıcısıyla temasa geçin.

## *rainbow® fragrances*

Hoş ve ferahlatıcı bahar bahçelerinin kokusunu ya da birbirinden güzel başka açık hava kokularını evinize Rainbow kokularıyla getirin.

*Ökaliptus*
*Yemiş*
*Portakal*
*Limon*
*Elma Çiçeği*
*Çamı*
*Vanilya*
*Menekşe*
*Gardenya*
*Baharat*

## *lüks kolleksiyonu*

Duyularınızı dört çekici spa kokusundan oluşan Lüks Kolleksiyonumuzla şımartın.

*Çay Ağacı Nanesi*
*Mandaline Gül Ağacı*
*Portakal Zencefil*
*Ardıç Lavanta*

---

## *taze hava*

Bu yüksek konsantre koku giderici ve hava tazeleyici solüsyonlar, balık, tütün, lahana, boya vb istenmeyen ev kokularını siz temizliğinizi yaparken giderir.

## *temiz zemin*

Rainbow Temiz Zemin Solüsyonu marley ya da karo zeminleri tamamıyla temizlemede ideal. Temiz Zemin Solüsyonunun sürün ve bırakın geri kalanı o yapsın.

## *aquamate®*

Rainbow AquaMate ile kullanılmak üzere özel olarak geliştirilmiş formülüyle AquaMate Halı Temizleme solüsyonu temizleme, koku giderme, koruma ve daha iyi temizleme için yenileme özelliklerini bir araya getirir.

## *rexafoamer*

Rexafoamer Şampuan solüsyonu halı ve kilimlerdeki görünmeyen kir tabakasını çabucak giderir. Sert kazıma gerektirmez. Derinlemesine temizler, çabucak kurur.

# SINIRLI GARANTI

Rexair, bağımsız Yetkili Rainbow Dağıtıcılarına, ve sadece onlara, Rainbow Temizleme Sistemi ve ekli aksesuarları için yazılı olmak üzere dört (4) yıllık garanti ve vakum temizleyicinin motorlu/elektrikli kontrolörü için ise sekiz (8) yıllık garanti sağlar. Yedek parçalar sadece Rexair'in insiyatifinde olmak üzere yeni veya yenilenmiş parçalar olabilir. Bu garantiler, ürünlerin kullanımından doğan normal aşınma ve yıpranmayı kapsamaz. Rexair'in, üretici olarak tüketiciye doğrudan ilişkide bulunmamasına ve tüketiciye yazılı garanti vermemesine rağmen, yasalar tüketici ürünleri üreten tüm üreticilere bazı yükümlülükler getirmektedir. Ürünlerin kusurlu olmamalı ve kullanım amaçlarına genel olarak uygun olması gerekir. Satılabilirlik ve belli bir amaca uygunluk konularına ilişkin bu zimni garantiler Rexair tarafından sağlanır. Ayrıca, Rexair Yetkili Dağıtıcıya verdiği Rexair garantisi, söz konusu Dağıtıcının kendi yazılı garantisi aracılığıyla tüketiciye iletmesini şart koşar.

**Rexair, Rainbow sistemini yetkili Rainbow dağıtıcılarına, bu dağıtıcılar ve onların temsilcileri tarafından yalnızca evlerde gösterilerek son kullanıcı sahiplerine yeniden satılmasını sağlamak üzere satmaktadır. Başka herhangi bir şekilde satılması kesinlikle yasaktır. Başka herhangi bir satış yoluyla satın alınan hiçbir ürün yetkili garanti kapsamına girmez.**

Üretici olarak, 75 yılı aşkın bir süredir üstün bir ürünü yetkili dağıtıcılar aracılığıyla yaptığı satışlarla gurur dolu bir tarihçe yaratmış olan Rexair kendini Rainbow sahiplerinin hizmet ve desteğine adamıştır.

Rexair Rainbow Temizlik Sistemini yalnızca evlerde doğrudan satışta deneyimli bağımsız Yetkili Dağıtıcılara satmaktadır. Bu satıcılar bağlı oldukları bağımsız Yetkili Dağıtıcılar Rainbow Temizleyicisinin yasal dağıtımı ile onarım ve bakım hizmetlerinin doğrudan doğruya kendi satıcılarıyla veya dolaylı olarak bağımsız alt-dağıtıcıları ve onların satıcıları aracılığıyla yapılmasından sorumludurlar.

Rexair'in ürünlerini doğrudan doğruya veya dolaylı olarak bir Yetkili Dağıtıcıdan satın alan bağımsız satıcılar ile hiçbir anlaşması veya yasal ilişkisi bulunmayıp, Rexair bu bağımsız satıcılara ilişkin muhtemel müşteri şikayetlerini sorumlu Yetkili Satıcısı aracılığıyla gidermeye çalışabilir. Rexair'in ilan edilen politikası, her Yetkili Dağıtıcıyı herhangi bir bağımsız satıcının, tüketici şikayetine yol açacak herhangi beyan veya hareketini düzeltmekle yükümlü tutmaktadır.

Ayrıca, Rexair her Yetkili Dağıtıcısını, kendi bağımsız dağıtıcıları ve satıcıları aracılığıyla Rexair ürünlerini sattığı bölgelerde kendi bakım merkezlerini kurarak veya sorumlu bağımsız bakım merkezleri ile anlaşarak, hızlı ve profesyonel onarım-bakım hizmetleri sunmakta zorunlu kılmaktadır.

Rainbow Temizleyicinizi satın aldığınız satıcı veya dağıtıcının isim ve adresini kaybetmeyin. Rainbow aletiniz, garantisi, bakımı ve size en yakın bakım servisleri hakkında bilgi edinmek için kendisine başvurun. Onlarla irtibata geçemiyorsanız ya da Yetkili Dağıtıcıdan uygun şekilde hizmet almadığınızı düşünüyorsanız, yardım için Rexair'in müşteri hizmetleri departmanıyla temasa geçin. Size bölgenizden sorumlu Yetkili Dağıtıcının ismini, adresini ve telefon numarasını hemen göndereceklerdir.

CLEAN AIR AHAM CERTIFIED DELIVERY RATE

## Clean Air Delivery Rate

Rainbow® e SERIES® e²

Certified Rating

Hava temizleyicileri arasında karşılaştırma yaparken Temiz Hava Dağıtım Oranı (CADR) rakamlarını inceleyiniz. Önce önerilen oda büyüklüğüne bakınız. Ardından tütün dumanı, toz ve polene ilişkin CADR rakamlarına bakınız.

**Rainbow® e² ünitesinin 8 metre-kareye kadar büyüklükteki tek bir kapalı odada kullanılması önerilir.**

*Oda büyüklüğüü sınıflandırmaları, AHAM Sertifikasyon Programının 80 duman indirimi kriterlerine uygundur. Daha yüksek Temiz Hava Dağıtım Oranları her büyüklükteki odalarda daha iyi performans sağlar. Portatif hava temizleyicileri, tüm kapı ve pencerelerin kapalı olduğu odalarda daha verimli performans gösterir.*

**CADR Sınıflandırmaları:**

Tütün Dumanı: **55**

Toz: **61**

Polen: **67**

Rakamlar ne kadar büyük olursa, ünite havayı o kadar daha hızlı filtreler.

*Bu rakamlar, ilk 72 saatlik çalışma süresinde beklenen performansı temsil eder. Daha sonraki performanslar kullanıma göre değişebilir.*

Association of Home Appliance Manufacturers AHAM